comuoon®
TV connect

COMMUNICATION SUPPORT SYSTEM

取 扱 説 明 書

universal sound design®

この度は comuoon TV connect をお買い上げいただき、誠にありがとうございます。本製品を正しくお使いいただくため、ご使用になる前に必ずこの取扱説明書をお読みください。また、必要なときにご覧になれるよう保管しておいてください。

お問い合わせ窓口 製品の仕様・使い方や修理・製品のご相談は、お電話、ホームページおよびEメールサポートまでお願いいたします。

当社では、聞こえが気になる方でもお問い合わせいただけるようにお電話とは別にメールアドレスおよびWebサイトでのお問い合わせを設置させていただいております。

https://u-s-d.co.jp/contacts/form_loan/

E-mailの場合は、「support@u-s-d.co.jp」へお問い合わせください。

TELの場合は、0120-033-553

保証の内容および条件につきましては、付属の保証書をご覧ください。

受付時間　10:00～18:00　土・日・祝、弊社休業日を除く

※お休み明けなどの混雑時はご返答にお時間をいただく場合がございます。

ユニバーサル・サウンドデザイン株式会社

〒105-0022 東京都港区海岸1-9-11 マリンクス・タワー 2F　URL: http://u-s-d.co.jp

テレビ用ワイヤレストランスミッター comuoon TV connect について

テレビの音声を comuoon connect で再生

comuoon connect 本体を利用して、テレビの音声をより聴き取りやすい快適な音質で楽しむことができます。

ワンステップですぐに利用できる

それぞれの機器の電源を入れ、comuoon connect 本体のペアリングボタンを押し、comuoon TV connect をコネクトすれば準備完了。難しい設定は必要ありません。

高音質デジタルワイヤレス技術を搭載

デジタルワイヤレスにより信頼性が高く安定したワイヤレス音声伝送を実現。
アナログワイヤレスシステムとは異なり、干渉やシグナル劣化のリスクが減少します。最大通信範囲は 10m となります。

最大 4 システムを組み合わせて利用可能

1 台のワイヤレス音声送信機（comuoon TV connect）に対して、最大 4 台の comuoon connect 本体を同時に使用できるので、異なる聴力レベルの難聴者の方でもご利用が可能となります。

テレビからも同時に音声再生が可能

テレビのコンポーネント／コンポジット端子などのアナログオーディオ出力端子にも接続できるので、テレビと comuoon connect 本体から同時に音声を再生することができます。

※テレビによっては、ヘッドホン端子に接続している場合でも、テレビと comuoon connect 本体から同時に音声を再生できます。

目次

パッケージ内容 ・・・・・・・・・・・・・・・・・・・・・・・・・・・・・3

安全にお使いいただくために ・・・・・・・・・・・・・・・・・・・・・・4

ワイヤレス通信について ・・・・・・・・・・・・・・・・・・・・・・・・10

各部の名称 ・・・・・・・・・・・・・・・・・・・・・・・・・・・・・・・11

comuoon TV connect の準備 ・・・・・・・・・・・・・・・・・・・・・13

電源に接続する ・・・・・・・・・・・・・・・・・・・・・・・・・・・・13

テレビに接続する ・・・・・・・・・・・・・・・・・・・・・・・・・・・15

comuoon connect とペアリング（接続）する ・・・・・・・・19

comuoon TV connect の設置 ・・・・・・・・・・・・・・・・・・・・・21

ご家庭での設置例 ・・・・・・・・・・・・・・・・・・・・・・・・・・・21

comuoon TV connect の使い方 ・・・・・・・・・・・・・・・・・・・・23

困ったときは ・・・・・・・・・・・・・・・・・・・・・・・・・・・・・・26

comuoon TV connect 製品仕様 ・・・・・・・・・・・・・・・・・・・・29

パッケージ内容

ご使用になる前に次の同梱品がそろっているか確認してください。

・comuoon TV connect

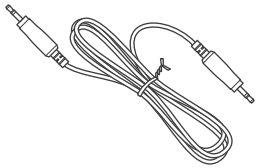

・ステレオケーブル

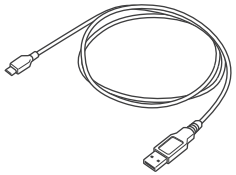

・USB ケーブル

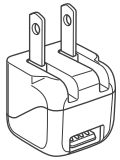

・AC アダプタ

・取扱説明書（本書）

・製品保証書

※ 本製品は、別売の comuoon connect で使用する音声の無線送信機です。ご使用になるには comuoon connect を別途お買い求めください。

安全にお使いいただくために

ここに示した警告サインと図記号の例は、本製品を安全に正しくお使いいただき、お使いになる人や、他の人々への危害や財産への損害を未然に防止するためのものです。表示と意味は次の通りです。

⚠ 警 告	この表示の項目を守らないと、人が死亡または重傷を負う可能性が想定される内容を表示しています。
⚠ 注 意	この表示の項目を守らないと、人が死亡または重傷を負う可能性が想定される内容を表示しています。
	この図記号は禁止行為であることを示しています。
	この図記号は必ず実行していただきたい行為であることを示しています。

⚠ 警告　本製品について

煙が出たり、異臭、異音などの異常を感じたりしたら、すぐに使用を中止してください。
そのまま継続して使用すると、火災、感電、故障の原因になります。
すぐに電源を切り、コンセントから電源プラグを抜いてください。

絶対に分解したり、修理、改造をしたりしないでください。
火災、感電、故障、やけどの原因になります。

内部に異物を入れないでください。
液体や異物が内部に入ってしまったときは、すぐに電源を切り、コンセントから電源プラグを抜いてください。
水などの液体や金属片などの異物を入れると、火災、感電、故障の原因になります。

落としたり、強い衝撃を加えたりしないでください。
衝撃を加えてしまったときは、すぐに電源を切り、コンセントから電源プラグを抜いてください。そのまま継続して使用すると、火災、感電、故障の原因になります。

雷が鳴りだしたら、comuoon TV connect や AC アダプタ、USB ケーブルに触れたり、テレビやケーブルなど周辺機器を接続したりしないでください。
落雷による感電の原因になります。

長時間、音がひずんだ状態で使用しないでください。
comuoon connect 本体が発熱し、火災、故障の原因になります。

⚠ 注意　本製品について

本製品を移動するときは、ケーブル類を抜いてください。
ケーブルが傷つき、火災、感電、故障の原因になります。

⚠ 警告　本製品の設置について

水や薬液のかかる恐れのある場所に設置および保管しないでください。
火災、感電、故障の原因になります。

高温、多湿、ほこりの多い場所に設置しないでください。
窓際や車中など直射日光のあたる場所、ストーブのような暖房器具の近くなど高温になる場所、調理台や加湿器の近くなど油煙のあたる場所、湿気の多い場所、またほこりの多い場所に設置すると火災、感電、故障の原因になります。

⚠ 注意　本製品の設置について

不安定な場所に設置しないでください。
落下したり転倒したりして、故障、けがの原因になることがあります。

ケーブル類を人が通るところなど引っ掛かりやすい場所に這わせないでください。
つまずいて転倒したり、本製品が落下したり、けがや事故の原因となります。

電子機器や発信機（携帯電話など）から離して設置してください。
雑音の原因になります。

⚠ 警告　電源について

AC アダプタは AC100V の家庭用電源で使用してください。
異なる電源で使用すると、火災、感電、故障の原因になります。

濡れた手で電源プラグや USB ケーブルを抜き差ししないでください。
感電、故障の原因になります。

電源プラグやコンセント、USB プラグ、USB コネクタにほこりがつかないようにしてください。
電気の火花がほこりに引火し、火災、感電、故障の原因になります。
定期的にゴミやほこりを取り除いてください。

電源プラグや USB プラグは、コンセントや USB コネクタの根元まで確実に差し込んでください。
差し込みが不完全だと、発熱したりほこりが付着したりして火災、故障の原因になります。
電源プラグを根元まで差し込んでもゆるみがあるコンセントは使用しないでください。

USB ケーブルを抜くときは、必ず USB プラグを持って抜いてください。
ケーブルを引っ張ると、ケーブルが破損して、火災、感電、故障の原因になります。

ケーブル類の上に重い物を載せないでください。
ケーブルが破損して火災、感電、故障の原因になります。

AC アダプタを布やカバーで覆わないでください。
熱がこもることで、AC アダプタが変形して、火災、感電、故障の原因になります。

付属の AC アダプタや USB ケーブル以外を使用しないでください。
火災、感電、故障の原因になります。

⚠ 注意　電源について

長期間使用しないときは、電源を切って電源プラグを抜いてください。
安全のため、電源を切り、コンセントから電源プラグを抜いてください。

通電中の comuoon TV connect や AC アダプタに長時間触れないでください。
低温やけどの原因になります。

USB ケーブルを comuoon TV connect や AC アダプタに巻き付けないでください。
断線の原因になります。

⚠ 注意　お手入れについて

ベンジン、シンナー、合成洗剤などの薬液を使用しないでください。
変色の原因になります。汚れは、乾いた柔らかい布で拭き取ってください。

お手入れするときは、電源を切って電源プラグを抜いてください。
電源を接続したままお手入れをすると、感電の原因になります。

ワイヤレス通信について

・本製品は 2.4GHz 帯の無線を使用しています。

・本製品は、妨害波のない見通し※通信で最大 10m の通信が可能ですが、同じ周波数帯を使用する無線 LAN アクセスポイントや無線 LAN、Bluetooth 搭載機器（パーソナルコンピュータ、ゲーム機、スマートフォンなど）やアマチュア無線、デジタルコードレス電話、電子レンジ等と電波の干渉が発生するため、これらの機器から妨害を受けて、音声が途切れたり、リンクが切断する可能性があります。また、これらの機器に一時的な妨害を与える可能性もございますので、ご利用の環境下でそれらが許容できない場合はご使用をお控えください。

※ 見通しとは、送信機と受信機の間に障害物（人体も含みます）のない状態をいいます。また、見通しの良い場合でも、周囲に壁や天井がある場合は、電波が回折、もしくは反射するため、受信状態があまり良くないポイントが発生することがあります。

・本製品を使用する前に、周辺区域で他の無線局が運用されていないことを確認の上、使用を開始してください。

・本製品は電磁波を発生、使用、放射するため、取扱説明書に従って使用しない場合には無線通信の障害の原因となることがあります。また、特定の設置方法によって障害が起きないことを保証するものではありません。本製品がラジオやテレビの受信に障害を発生させる場合には、次の方法をお試しください。なお本製品が原因かどうかを調べるには、本製品の電源を入／切してご確認ください。

– 受信アンテナの向きを変える、または設置場所を変える
– 本製品と受信アンテナの設置場所を離す
– 本製品と受信アンテナを別回路のコンセントに接続する
– 販売店、もしくはラジオやテレビの専門技術者に相談する

・本製品は日本国内でご使用ください。本製品の無線通信機能は日本国内での無線規格に準拠しています。
※ 海外でご使用になると罰せられることがありますので、ご注意ください。

・その他、本製品の無線装置などについて不明な点などございましたら、販売代理店または、お問い合わせ窓口までご連絡ください。

各部の名称

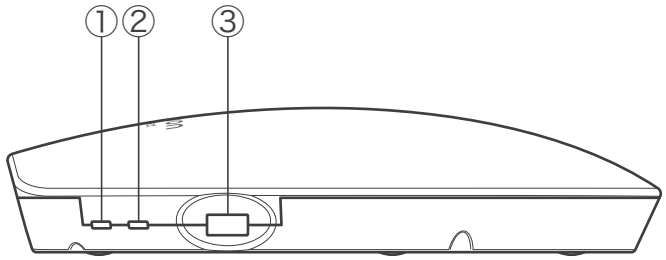

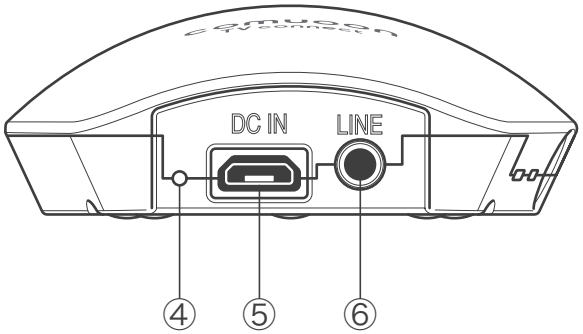

①ペアリングインジケーター

comuoon connect 本体とのペアリングの状態を確認できます。（ペアリング中は**点灯**、ペアリング待機中は**点滅**）

②電源インジケーター

電源の入／切の状態を確認できます。（電源が入っている場合は**点灯**）

③電源ボタン

押す：comuoon TV connect の電源を入れます。
長く押す：comuoon TV connect の電源を切ります。

④電源接続インジケーター

電源の接続の状態を確認できます。（電源に接続中は**点灯**）

・電源接続インジケーターは、comuoon TV connect の電源の入／切の状態にかかわらず点灯します。

⑤DC IN 端子

USB ケーブルと AC アダプタを利用して電源に接続します。

⑥LINE 端子

ステレオケーブルや市販の RCA –ステレオミニプラグ変換ケーブルを利用してテレビを接続します。

・RCA- ステレオミニプラグ変換ケーブルとは、RCA ピンプラグをステレオミニプラグに変換するケーブルです。

comuoon TV connect の準備

comuoon TV connect を電源に接続してから、テレビと comuoon connect 本体を接続／ペアリングします。

電源に接続する

※ 電源に接続する場合は、必ず付属の USB ケーブルと AC アダプタをご使用ください。

1 USB ケーブルの USB プラグを、AC アダプタの USB コネクタに接続します。

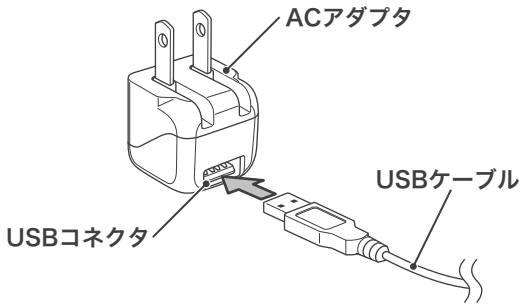

2 USBケーブルのMicro USBプラグを、comuoon TV connect の DC IN 端子に接続します。

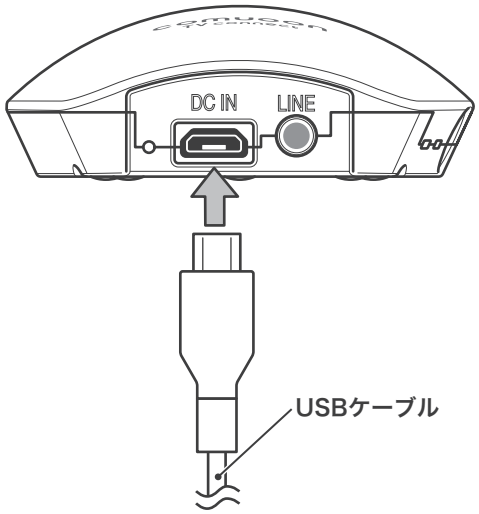

3 AC アダプタの電源プラグをコンセントに接続します。

comuoon TV connect の電源接続インジケーターが**点灯**し、電源に接続されます。

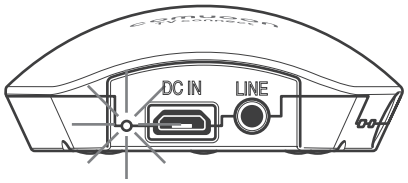

テレビに接続する

テレビのヘッドホン端子、またはコンポーネント／コンポジット端子などのアナログオーディオ出力端子（以下、LINE OUT 端子と表記します）に接続します。

■ヘッドホン端子に接続する

1 ステレオケーブルのステレオミニプラグをテレビのヘッドホン端子に接続します。

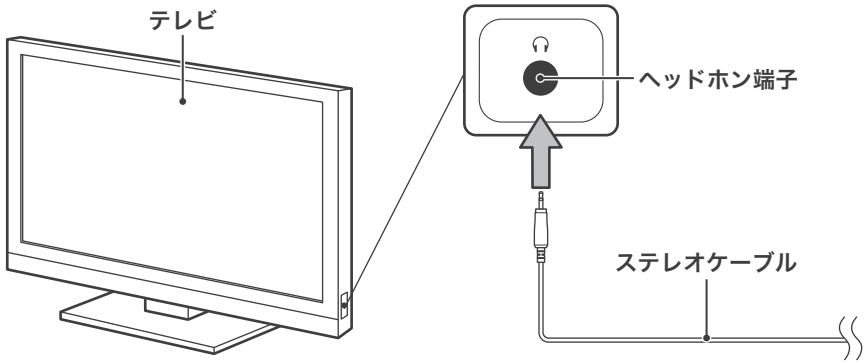

2 ステレオケーブルのステレオミニプラグをcomuoon TV connect 背面の LINE 端子に接続します。

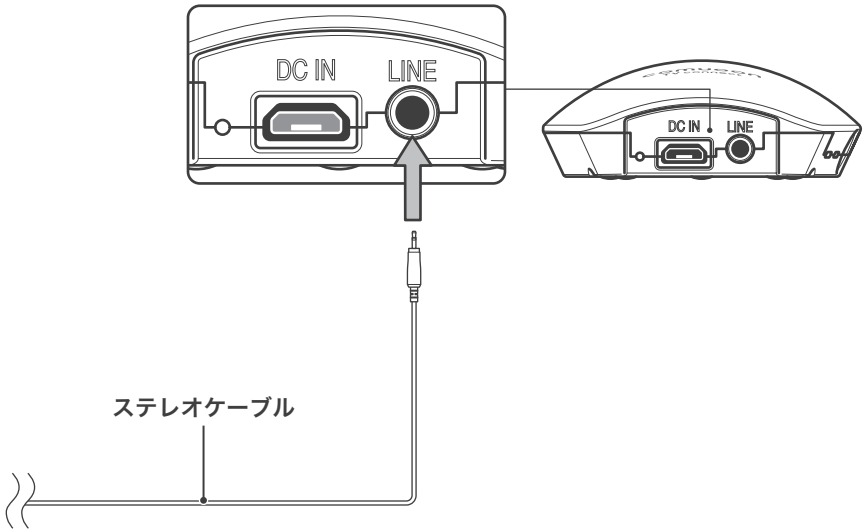

⚠注意

※ comuoon TV connect や comuoon connect 本体の電源が切れている状態で接続してください。電源が入っている状態で接続すると、大音量のノイズが鳴ったり comuoon connect 本体のスピーカーが破損したりする恐れがあります。

※ イラストはイメージです。お使いのテレビによってヘッドホン端子の位置等が異なりますので、ご注意ください。

■ LINE OUT 端子に接続する

LINE OUT 端子に接続すると、より高音質な音声を再生できます。また、テレビと comuoon connect 本体から同時に音声を再生することもできます。

※ テレビによっては、ヘッドホン端子に接続している場合でも、テレビと comuoon connect 本体から同時に音声を再生することができます。

1 市販の RCA- ステレオミニプラグ変換ケーブルの RCA ピンプラグを、テレビの LINE OUT 端子（音声用）に接続します。

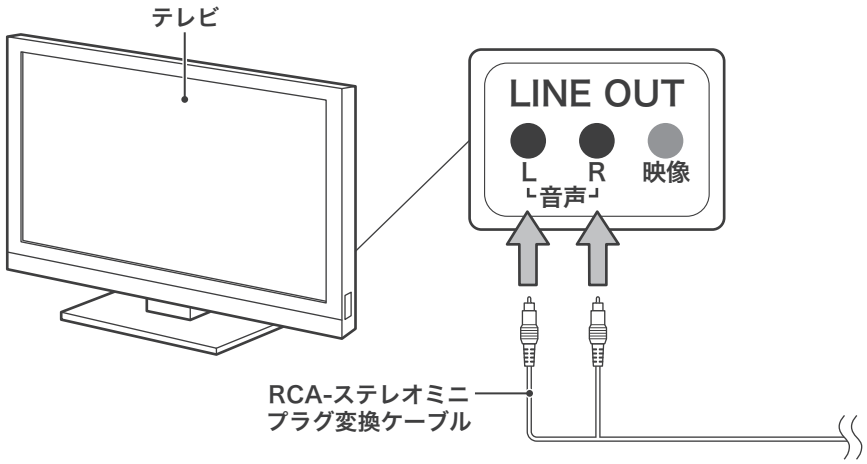

2 RCA- ステレオミニプラグ変換ケーブルのステレオミニプラグを、comuoon TV connect 背面の LINE 端子に接続します。

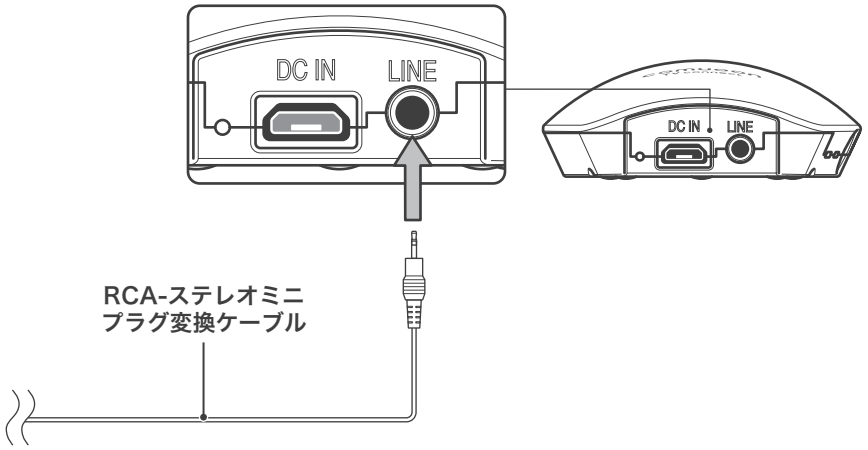

⚠注意

※ comuoon TV connect や comuoon connect 本体の電源が切れている状態で接続してください。電源が入っている状態で接続すると、大音量のノイズが鳴ったり comuoon connect 本体のスピーカーが破損したりする恐れがあります。

※ 映像用の端子など誤った端子には接続しないでください。音が出なかったり、大音量のノイズが鳴ったり comuoon connect 本体のスピーカーが破損したりする恐れがあります。

※ イラストはイメージです。RCA- ステレオミニプラグ変換ケーブルの形状や、お使いのテレビによって LINE OUT 端子の位置等が異なりますので、ご注意ください。

comuoon connect とペアリング（接続）する

・1 台の comuoon TV connect に対し、最大で 4 台の comuoon connect 本体を同時にペアリングできます。

1 comuoon TV connect の電源ボタンを押します。

comuoon TV connect の電源インジケーターが**点灯**し、comuoon TV connect の電源が入ります。

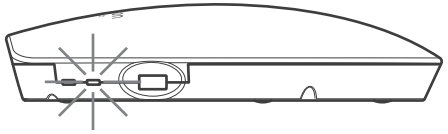

・電源が入ると comuoon TV connect のペアリングインジケーターが**点滅**し、ペアリング待機中の状態になります。

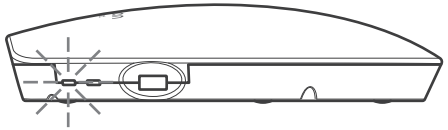

2 comuoon connect 本体の ⏻ （電源ボタン）を押します。

comuoon connect 本体のイルミネーションが**点灯**し、comuoon connect 本体の電源が入ります。

・電源が入って起動が完了すると**起動音が鳴り**、comuoon connect 本体のペアリングインジケーターが**点滅**してペアリング待機中の状態になります。

※ 前回ペアリングを行っている場合は、comuoon connect 本体と comuoon TV connect の電源を入れると自動的にペアリングされます。以降の操作は不要です。

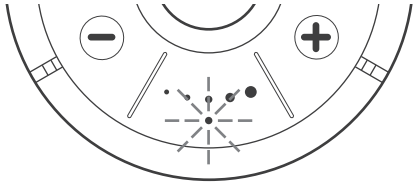

3 comuoon connect 本体の （ペアリングボタン）を押します。

ペアリングに成功すると、comuoon connect 本体と comuoon TV connect のペアリングインジケーターが**点滅から点灯に変わり、**comuoon connect 本体から**ペアリング完了音が鳴ります。**

・comuoon connect 本体を追加でペアリングしたい場合は、追加する comuoon connect 本体で手順 2 と手順 3 の操作を行ってください。

comuoon TV connect の設置

ご家庭での設置例

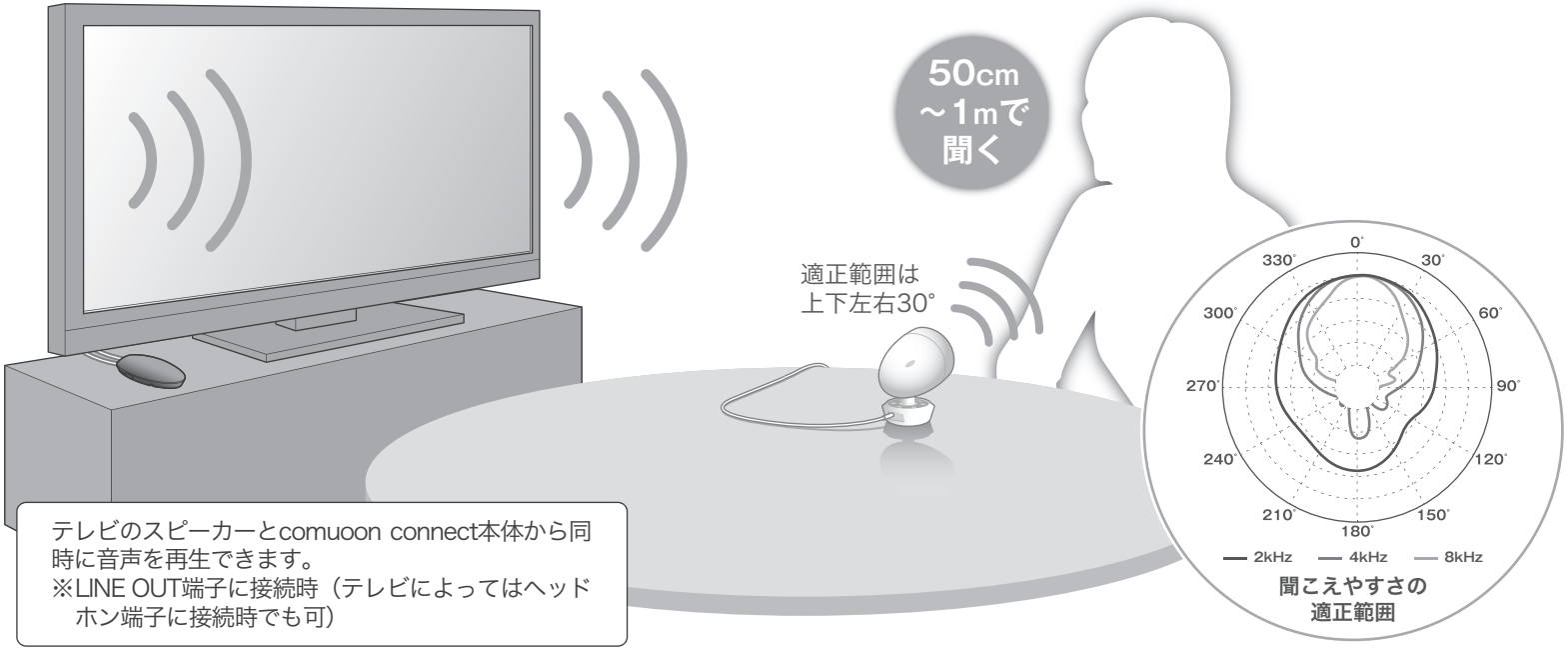

テレビのスピーカーとcomuoon connect本体から同時に音声を再生できます。
※LINE OUT端子に接続時（テレビによってはヘッドホン端子に接続時でも可）

comuoon TV connect の使い方

あらかじめ comuoon connect 本体と comuoon TV connect をペアリングしておいてください。
※ペアリングの操作方法について→ P19

1 comuoon TV connect の電源ボタンを押します。

comuoon TV connect の電源インジケーターが**点灯**し、comuoon TV connect の電源が入ります。

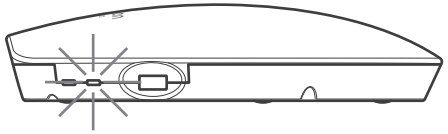

・電源が入ると comuoon TV connect のペアリングインジケーターが**点滅**し、ペアリング待機中の状態になります。

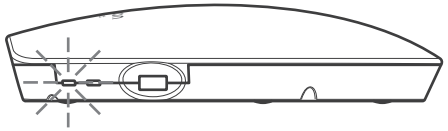

2 comuoon connect 本体の⏻（電源ボタン）を押します。

comuoon connect 本体のイルミネーションが**点灯**し、comuoon connect 本体の電源が入ります。

・電源が入ると comuoon connect 本体と comuoon TV connect のペアリングインジケーターが**点灯**して、自動的にペアリングが完了します。
・comuoon connect 本体の起動が完了すると**起動音が鳴ります**。

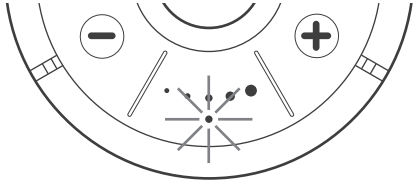

※ comuoon connect 本体の起動が完了しても comuoon connect 本体と comuoon TV connect のペアリングインジケーターが**点滅**している場合は、ペアリングができていません。comuoon connect 本体の（ペアリングボタン）を押してペアリングしてください。→ P19

3 comuoon connect 本体の＋／－（音量ボタン）を押して音量を調節します。

・消音／消音解除する場合は comuoon connect 本体の（ミュートボタン）を押してください。
・テレビのヘッドホン端子に接続している場合は、テレビ側も音量を調節します。音がひずまない範囲内で音量を調節してください。

次のページに続く→

4 **使い終わったら comuoon connect 本体の⏻（電源ボタン）を押します。**

comuoon connect 本体のイルミネーションが**消灯**し、comuoon connect 本体の電源が切れます。

5 **comuoon TV connect の電源ボタンを長押しします。**

comuoon TV connect の電源インジケーターが**消灯**し、comuoon TV connect の電源が切れます。

困ったときは

Q **電源が入らない。**

A AC アダプタと comuoon TV connect およびコンセントとの接続を確認してください。

Q **音が出ない。**

A
- テレビとcomuoon TV connectの接続を確認してください。
- comuoon connect 本体および comuoon TV connect の電源が入っているか確認してください。
- comuoon connect 本体の🔇（ミュートボタン）が押されているか、音量レベルが最小の可能性があります。電源が入っているにもかかわらず、comuoon connect 本体の音量インジケーターが消灯している場合は、comuoon connect 本体の🔇（ミュートボタン）または⊕（音量ボタン）を押してください。
- テレビの音量レベルが小さいか、消音の可能性があります。テレビの音量レベルを確認してください。

Q **音がひずむ。**

A
- comuoon connect 本体の⊖（音量ボタン）を押して音量を下げてください。
- テレビの音量を下げてください（テレビのヘッドホン端子に接続中の場合）。

Q 音が小さい。

A

・comuoon connect 本体の⊕（音量ボタン）を押して音量を上げてください。

・テレビの音量を上げてください（テレビのヘッドホン端子に接続中の場合）。

Q ペアリングできない。

A

・ペアリングは、見通し距離約 10m 以内で行ってください。comuoon connect 本体と comuoon TV connect の間に遮蔽物がある場合や、周囲の環境（壁、家具など）、建物の構造によっては、接続可能距離が短くなります。

・ペアリングに失敗した場合は、comuoon connect 本体と comuoon TV connect の電源を切り、操作をやり直してください。

・近くに comuoon TV connect 以外の無線通信機器があり、本製品と干渉している可能性があります。その他の無線通信機器を遠くに移動するか、電源を切ってください。

Q 音声が途切れる。

A

無線通信が正しく行われていない可能性があります。

・comuoon connect 本体と comuoon TV connect の間に遮蔽物（壁や家具など）がある場合は、comuoon connect 本体と comuoon TV connect を移動してください。

・comuoon TV connect の最大通信距離は約 10m です。また、周囲の環境（壁、家具など）、建物の構造によっては、最大通信距離が短くなります。comuoon connect 本体と comuoon TV connect の間隔を短くしてください。

・近くに comuoon TV connect 以外の無線通信機器があり、本製品と干渉している可能性があります。その他の無線通信機器を遠くに移動するか、電源を切ってください。

comuoon TV connect 製品仕様

comuoon TV connect 本体部	
入力仕様	ANALOG 音声入力（LINE 入力）TV 用 入力感度 1.4Vpp
入力端子	φ 3.5mm ステレオミニジャック
送信伝送方式	2.4GHz デジタル無線
最大同時使用台数	4 台
最大通信距離	見通し約 10m
遅延時間	30ms 以下
保存温度	-5℃～45℃
動作温度	5℃～35℃
電源電圧	5V 0.5A MicroUSB コネクタ給電
電源供給	USB-AC アダプタ（5V）より供給
外形寸法	102.6mm (W) ×62.4mm (D) ×23.7mm (H)
質量	41g

ステレオケーブル部	
型式	φ 3.5mm ステレオミニケーブル
ケーブル長	1m

USB ケーブル部	
型式	MicroUSB(B) ー USB(A) ケーブル
ケーブル長	1m

AC アダプタ部	
定格入力	AC100V ～ 240V 50/60Hz
定格出力	DC5V 1A

MEMO